ПАСПОРТ

ПРИТОЧНАЯ ВЕНТИЛЯЦИОННАЯ УСТАНОВКА

ПВУ-350

РАМА МОНТАЖНАЯ
ГОРИЗОНТАЛЬНАЯ

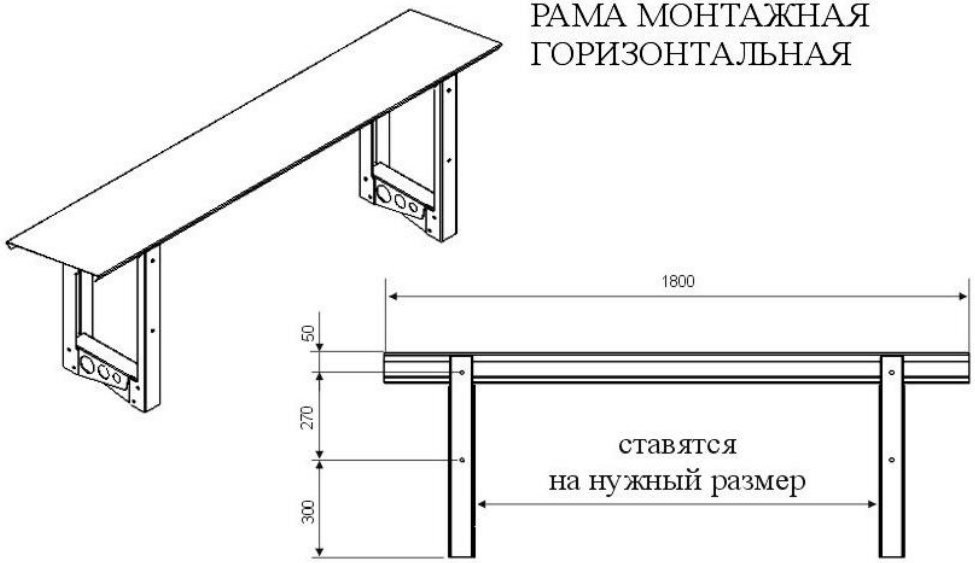

РАМА МОНТАЖНАЯ
ВЕРТИКАЛЬНАЯ

МОСТИК МОНТАЖНЫЙ
(В КОМПЛЕКТ НЕ ВХОДИТ)

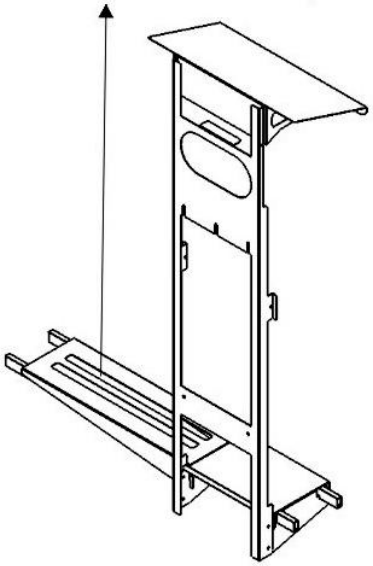

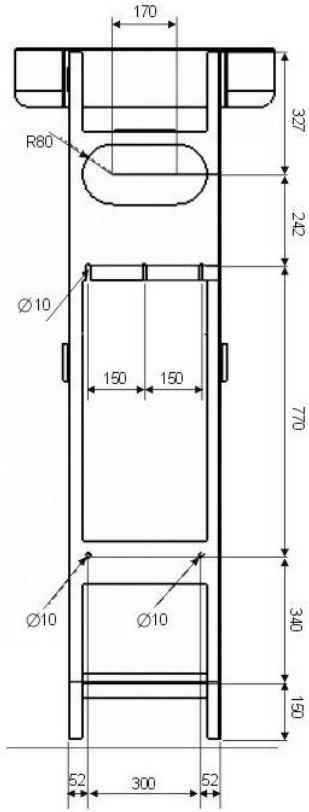

СИСТЕМА СЕРТИФИКАЦИИ ГОСТ Р
ГОССТАНДАРТ РОССИИ

Добровольная сертификация

СЕРТИФИКАТ СООТВЕТСТВИЯ

№ РОСС RU.АИ50.Н10930

Срок действия с 19.05.2008 по 18.05.2011

0798939

ОРГАН ПО СЕРТИФИКАЦИИ
рег. № РОСС RU.0001.11АИ50
ОС ПРОДУКЦИИ АВТОНОМНАЯ НЕКОММЕРЧЕСКАЯ ОРГАНИЗАЦИЯ "АКАДЕММАШ"
РФ, 115404, г.Москва, 11-я Радиальная, 2, оф. 213, тел. (495) 775-76-60, факс (495) 775-76-60,
www.akademmash.ru, e-mail:info@akademmash.ru

ПРОДУКЦИЯ
Приточная вентиляционная установка моделей: ПВУ-350,
СФЕРА, КОЛИБРИ-500, КОЛИБРИ-700, КОЛИБРИ-1000, ВМ-200
ТУ 4863-001-83180399-2008
Серийный выпуск

код ОК 005 (ОКП):
48 6345

СООТВЕТСТВУЕТ ТРЕБОВАНИЯМ НОРМАТИВНЫХ ДОКУМЕНТОВ
ТУ 4863-001-83180399-2008, ГОСТ 12.2.003-91

код ТН ВЭД:

ИЗГОТОВИТЕЛЬ
ООО «ВЕНТМАШИНА». ИНН:7725619841
115280, г. Москва, ул. Автозаводская, д. 23, стр. 16

СЕРТИФИКАТ ВЫДАН
ООО «ВЕНТМАШИНА». ИНН:7725619841
115280, г. Москва, ул. Автозаводская, д. 23, стр. 16

НА ОСНОВАНИИ
протокола сертификационных испытаний № 1785-261 от 16.05.2008 г. ИЛ продукции машиностроения "РОСТЕСТ-МОСКВА", рег. № РОСС RU.0001.21МИ09 от 12.07.2007, адрес: 117418, г. Москва, Нахимовский проспект, д. 31; санитарно-эпидемиологического заключения № 77.МО.01.486.П.004466.05.08 от 14.05.2008 г. Главного Центра государственного санитарно-эпидемиологического надзора Минобороны России

ДОПОЛНИТЕЛЬНАЯ ИНФОРМАЦИЯ
Схема сертификации 3.

Руководитель органа _____ (подпись) И.Л. Еникеев (инициалы, фамилия)

Эксперт _____ (подпись) В.В.Шильдин (инициалы, фамилия)

Орган по сертификации АНО "АКАДЕММАШ" РОСС RU.0001.11АИ50 МОСКВА

Сертификат не применяется при обязательной сертификации

Бланк изготовлен ЗАО "ОПЦИОН" (лицензия № 05-05-09/003 МФ РФ уровень В) тел. (495) 257 0432, 208 7617, г. Москва, 2006 г.

Настоящий паспорт является объединённым эксплуатационным документом Приточной Вентиляционной Установки (далее ПВУ).

Паспорт содержит сведения, необходимые для правильной и безопасной эксплуатации ПВУ и поддержания её в исправном состоянии.

1. ОБЩИЕ СВЕДЕНИЯ ОБ ИЗДЕЛИИ

Модель **ПВУ-350** _____

Заводской № _____ Дата выпуска _____

Блок управления _____

Производительность:
- минимальный расход приточного воздуха 110 $м^3$/час
- расчетный расход приточного воздуха 210 $м^3$/час
- максимальный расход приточного воздуха 350 $м^3$/час

Система очистки приточного воздуха: 3-х ступенчатая
- предварительный фильтр карманного типа, класс очистки EU-7;
- фотокаталитический фильтр ФКО;
- адсорбционный угольный фильтр (1.3 кг).

Электрический воздухонагреватель:
- Р. Т. С. Керамический воздухонагревательный элемент

Потребляемая мощность:
- без подогрева приточного воздуха 0.13 КВт (теплый период года)
- при подогреве приточного воздуха 2.9 КВт (холодный период года, Т н. в. = -26°С)

Параметры сети: 220-230 В / 50-60 Гц
Уровень звукового давления: не более 31 dB / A
Режим работы: непрерывного действия
Класс защиты: IP44

2. НАЗНАЧЕНИЕ

Приточная вентиляционная установка предназначена для вентиляции помещений и обеспечивает очистку приточного воздуха от пыли, газообразных соединений, молекулярных загрязнений, бактерий и вирусов, а также осуществляет подогрев приточного воздуха с помощью электрического воздухонагревателя.

Расчетная температура перемещаемого воздуха: от – 26°С до +50°С.
ВНИМАНИЕ! Эксплуатация ПВУ в режиме вентиляции без подогрева при температуре наружного воздуха ниже +5°С НЕ ДОПУСКАЕТСЯ! Используйте в этом случае режим вентиляции с подогревом.

В состав ПВУ входят следующие элементы:

1. Теплоизолированный корпус. Класс защиты IP-44.
2. Воздухозаборный воздушный клапан с электроприводом и возвратной пружиной.
3. Предварительный полевой фильтр карманного типа, класс очистки EU-7.
4. Фотокаталитический очиститель воздуха.
5. Угольный фильтр.
6. Блок автоматики и управления
7. Металлокерамический воздухо-электроонагреватель.
8. Центробежный вентилятор.
9. Шумоглушитель.
10. Фланец воздухораспределительный.
11. Датчик загрязненности предварительного фильтра.
12. Дистанционный пульт управления.

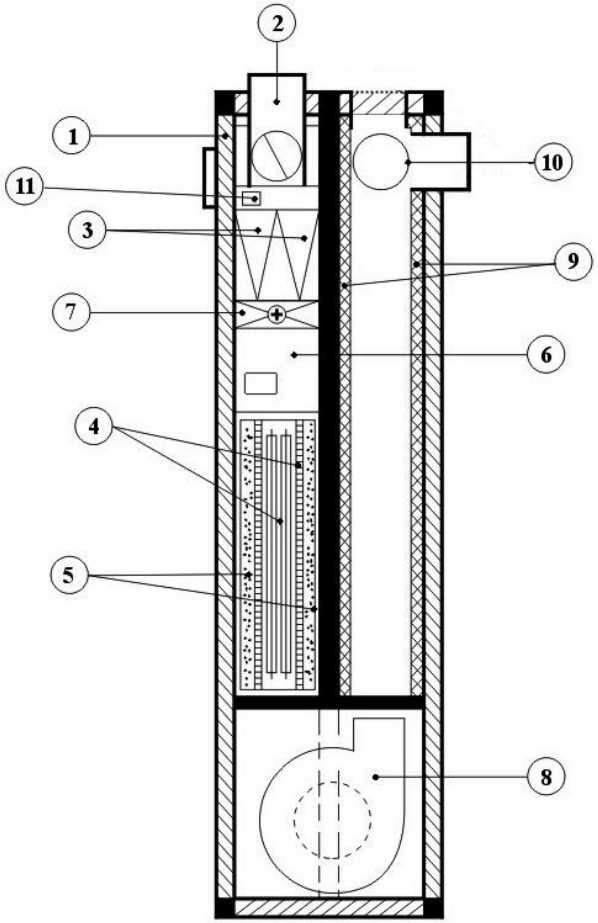

Гарантийный талон от «____»_____ 200__ г.

Г. Москва

Заводской № _____ Дата выпуска _____

Блок управления _____

Дата ввода в эксплуатацию _____ 200__ г.

Покупатель: _____

Адрес: _____

_____

Телефон/Факс _____

Продавец: _____

Гарантийный срок на приобретенное оборудование составляет 12 (двенадцать) месяцев.

ВНИМАНИЕ!! ГАРАНТИЙНОЕ ОБСЛУЖИВАНИЕ, ПРЕДОСТАВЛЯЕМОЕ ФИРМОЙ-ПРОИЗВОДИТЕЛЕМ (ПРОДАВЦОМ), НЕ РАСПРОСТРАНЯЕТСЯ НА ПРЕДВАРИТЕЛЬНЫЙ ФИЛЬТР КАРМАННОГО ТИПА. Фильтр подлежит замене по мере загрязнения, которое фиксируется датчиком или визуально.

ВНИМАНИЕ!! ГАРАНТИЙНЫЕ ОБЯЗАТЕЛЬСТВА, ПРЕДОСТАВЛЯЕМЫЕ ФИРМОЙ-ПРОИЗВОДИТЕЛЕМ (ПРОДАВЦОМ) НА УГОЛЬНО-ФОТОКАТАЛИТИЧЕСКУЮ КАССЕТУ СОСТАВЛЯЮТ 12 (ДВЕНАДЦАТЬ) МЕСЯЦЕВ.

Гарантийные обязательства действуют с «____»_____ 200__ г.

Представитель Подрядчика

_____

М. П.

УЧЕТНО-ТЕХНИЧЕСКАЯ КАРТОЧКА

Дата вызова	Неисправность	Проведенные работы	Ф. И. О. мастера

(Заполняется представителем фирмы)

5. ПОДКЛЮЧЕНИЕ ПВУ

Подключение ПВУ производится в соответствие с нижеприведённым рисунком. Клеммная колодка расположена внутри корпуса ПВУ за сервисной дверью. Силовой кабель (ПВС 3х2.5 или NUM 3х2.5) целесообразно подключить непосредственно к электрощиту через отдельный автоматический выключатель на 16А. Панель управления подключается двумя витыми парами. Рекомендованный кабель – FTP-5 или МКШ 4х0.5. Кабели от ПВУ следует пропускать через предустановленные в корпусе гермовводы.

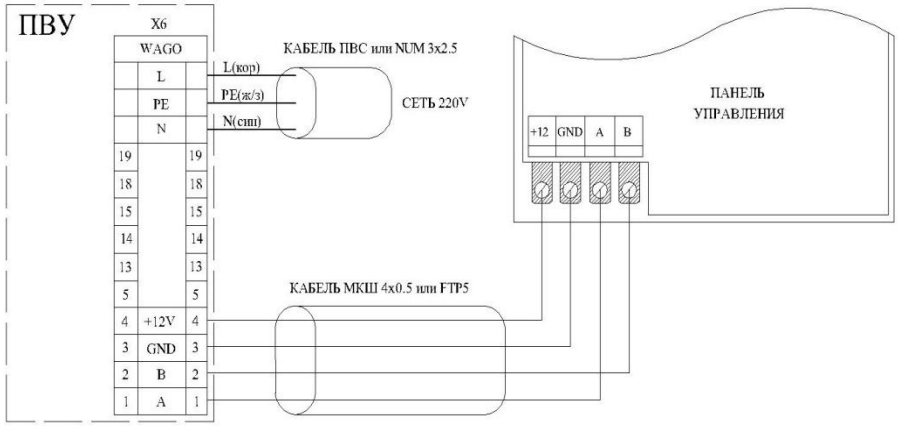

6. КОМПЛЕКТАЦИЯ

В базовый комплект приточной установки ПВУ-350 входит следующее оборудование:

1. Приточная вентиляционная установка с полным комплектом фильтрующих элементов и автоматики ……. 1 шт
2. Фланец воздухораспределительный …… 2 шт
3. Панель дистанционного управления ……..……... 1 шт
4. Монтажная рама с защитным козырьком ……... 1 шт
5. Четырёхгранная ручка-ключ …… ……. 1 шт
6. Паспорт ……...…… 1 шт

3. КОНСТРУКЦИЯ ПВУ

Конструкция установки представляет собой жесткий каркас, выполненный из алюминиевого профиля. Каркас облицован трёхслойными сэндвич - панелями толщиной 25 мм, состоящими из двух оцинкованных металлических листов с пенополиуретановым наполнителем и порошковым покрытием.

Применение оцинкованного металла обеспечивает высокие антикоррозионные свойства конструкции.

В конструкции ПВУ предусмотрена сервисная дверь для проведения профилактических и ремонтных работ, которая оснащена замками и специальным уплотнением. Дверь может быть как «левая», так и «правая», в зависимости от требований заказчика и легко переустанавливается.

Подготовленный воздух поступает в помещение через воздухораспределительный фланец и присоединенный к нему воздуховод. Завод-изготовитель предусмотрел возможность установки фланцев с четырех сторон. Для этого на корпусе отмечены вставки в отверстия, которые при необходимости легко удаляются постукиванием молотка по контуру надреза. Далее необходимо ножом аккуратно вырезать по окружности соответствующее отверстие в пенополиуретановом уплотнителе, не допуская падения его частей в канал установки, и закрепить фланец с помощью саморезов или заклепок предварительно нанеся на края отверстия и фланца герметик.

В конструкции ПВУ используется электропривод воздушного клапана с возвратной пружиной. Таким образом, при обесточивании установки заслонка автоматически закрывается, что препятствует конденсированию влаги в корпусе и выходу прибора из строя.

В установку встроен **АВТОМАТ ПОЖАРНОЙ ЗАЩИТЫ**, который срабатывает при достижении температуры воздуха в канале ПВУ 90-100 °С, при этом установка выключается.

Предварительный фильтр подлежит замене по мере загрязнения, уровень загрязнения определяется датчиком, отключающим установку при срабатывании. При этом на дисплее панели дистанционного управления высвечивается сообщение «FILTER».

Срок службы угольно-фотокаталитического фильтра (УФКФ) определяется условиями эксплуатации и, как правило, составляет не менее 24 месяцев.

Для замены фильтров ПВУ требуется:

1. **ОБЕСТОЧИТЬ УСТАНОВКУ!!!**
2. С помощью **Ручки-ключа** открыть сервисную дверь.
3. Заменить предварительный пылевой фильтр.
4. Для замены угольно-фотокаталитического фильтра необходимо отключить провода питания фильтра, затем вынуть его из направляющих. Для установки нового УФКФ произвести действия в обратной последовательности.

4. ИНСТРУКЦИЯ ПО ЭКСПЛУАТАЦИИ

Управление приточной вентиляционной установкой производится с помощью выносной Панели Дистанционного Управления (ПДУ), которая устанавливается на внутренней стене обслуживаемого помещения, в зоне, не доступной для детей.

Включение ПВУ осуществляется нажатием кнопки «FAN». Установка при этом включается в режим работы «Вентиляция без подогрева», на дисплее высвечивается символ . Переключение скоростей вентилятора осуществляется последовательным кратковременным нажатием кнопки «FAN», при этом скорости переключаются в последовательности от меньшей к большей в цикле 1-2-3-1…..(1-наименьшая скорость, 3-наибольшая).

При нажатии кнопки «mode» ПВУ переключается в режим регулировки температуры приточного воздуха, на дисплее высвечивается символ и значение температуры приточного воздуха (поле «Set»), которое можно изменять кнопками «<» и «>» до требуемой величины.

На дисплее также отображается температура комнатного воздуха в районе панели управления с точностью 1 градус (младший разряд десятых долей градуса не используется) и текущее время, начальная установка которого производится в выключенном состоянии ПВУ нажатием и удержанием кнопки «Time» в течение 3 секунд. При этом сначала кнопками «<» и «>» устанавливаются часы, после повторного нажатия кнопки «TIME» устанавливаются минуты и после следующего нажатия кнопки «TIME» - время установлено.

Установка таймера осуществляется во включенном состоянии ПВУ нажатием и удержанием в течение 3 сек кнопки «Time», при этом на дисплее высвечиваются надписи «TIMER» и «ON». Кнопками «<» и «>» устанавливается время включения установки. Следующим нажатием кнопки «Time» на дисплее высвечиваются надписи «TIMER» и «OFF». Кнопками «<» и «>» устанавливается время отключения установки. Включение и выключение таймера осуществляется кратковременным нажатием кнопки «Time» (при включенном таймере высвечивается символ). Если время включения ПВУ по таймеру установлено больше текущего времени, то установка выключится (активируется режим ожидания) и включится в назначенное время. В этом режиме можно корректировать температуру приточного воздуха и скорость вентилятора на предстоящий момент включения. Время выключения ПВУ можно устанавливать на следующие сутки. Например: Включение – 20:00, выключение – 07:00.

Выключение ПВУ осуществляется нажатием и удержанием в течение 3 секунд кнопки «FAN».

Автоматическое отключение ПВУ и высвечивание на дисплее сообщения «FILTER» означает необходимость замены входного фильтра.

Автоматическое отключение ПВУ и высвечивание на дисплее сообщения «ERROR» означает потерю связи панели управления с контроллером ПВУ. Это может свидетельствовать об обрыве или неверном подключении линии связи между ПДУ и ПВУ или срабатывании защиты от мощных помех.

Панель дистанционного управления

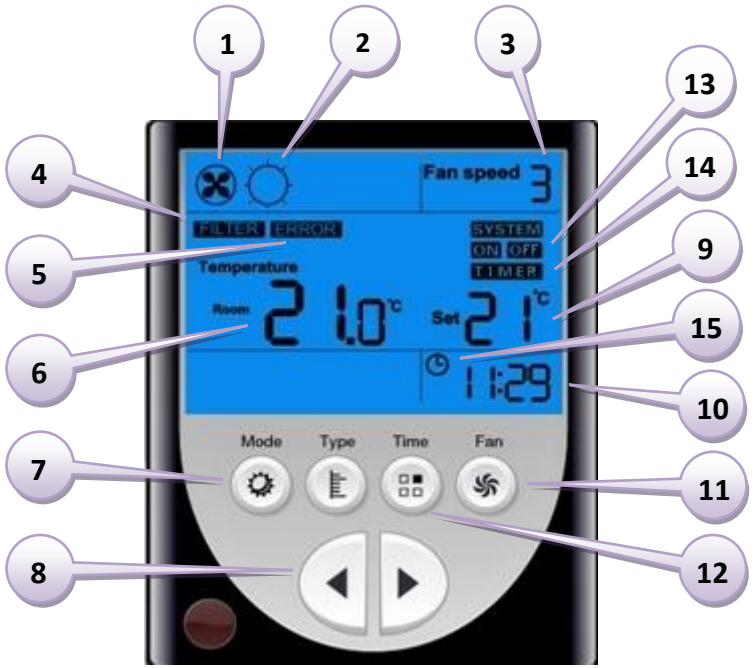

1 – Индикация : Режим работы «Вентиляция без подогрева»
2 – Индикация : Режим работы «Вентиляция с подогревом»
3 – Индикация **Fan speed (1,2,3):** Скорость вентилятора
4 – Индикация **FILTER:** Требуется замена фильтра
5 – Индикация **ERROR:** Ошибка связи пульта с контроллером ПВУ
6 – Индикация **Room:** Комнатная температура вблизи пульта
7 – Кнопка **Mode:** выбор режима работы ПВУ
8 – Кнопки **< >:** задание значения температуры / времени
9 – Индикация **Set (+5°C…+30°C):** Требуемая температура приточного воздуха
10 – Индикация**:** Текущее время, время установки таймера
11 – Кнопка **Fan:** Вкл/выкл установки / переключение скорости вентилятора
12 – Кнопка **Time:** Режим установки текущего времени (при выключенной ПВУ)/ режим установки таймера (при включенной ПВУ)
13 – Индикация **ON, OFF:** задание времени включения и выключения ПВУ по таймеру
14 – Индикация **TIMER:** Режим установки таймера
15 – Индикация **:** таймер включен